Ricevitore RXC

Easy Movement

Con l'RXC inauguriamo una nuova generazione di ricevitori. Grazie alla sua struttura compatta, è versatile nell'uso.

– Combinabile con i seguenti telecomandi radio NBB:
  Nano-minor, Nano-media, Nano-magna, Planar-B+, HyPro+
– Protocolli supportati: CAN, CANopen, CANopen Safety, SAE J1939

Dati tecnici

Frequenza	2,4 GHz
Tempo di risposta tipico dei comandi di controllo	100 ms
Attivo/passivo	Fino a 2 sec. (specifico per l'applicazione)
Sicurezza dei dati	Indirizzamento di ciascun ricevitore (trasmettitore) mediante codifica univoca dei bit Uscita di arresto di
Livello di sicurezza	Emergenza: PL d o PL e (a seconda del collegamento degli attuatori del cliente)
Contatti di arresto di emergenza	2x uscite a semiconduttore autoprotette
Arresto della corrente di carico	3 A per canale
Relè	–
Ingressi digitali	–
Uscite digitali	–
Ingressi analogici	–
Uscite analogiche	–
Alimentazione	8 – 32 VDC
Consumo massimo di energia (medio, a seconda dell'unità di uscita)	250 mA a 12 VDC
Protocolli	CAN, CANopen, CANopen Safety, SAE J1939
Materiale della custodia	Poliammide rinforzata con fibra di vetro
Connettore di accoppiamento	DTM06-12SA
Antenna	Opzione 1: 2x antenne interne SMD Opzione 2: 1x connettore RPSMA esterno Opzione 3: 1x antenne interne SMD e 1x connettore RPSMA esterno
Classe di protezione	IP67 (può variare a seconda della configurazione)
Temperatura ambiente di funzionamento	Da -20 °C a +70 °C
Peso (senza antenna)	Circa 300 g
Misure (L x B x H)	134 mm x 120 mm x 36 mm

Dimensioni

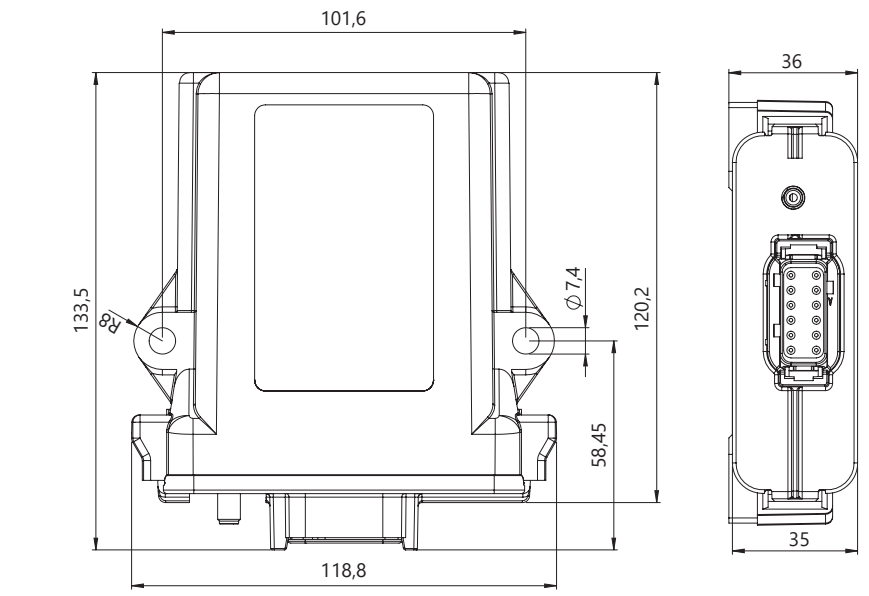

Misure in mm

Stato 03/26 - Soggetto a modifiche tecniche.